INTex ULTIMATE DESIGN
შპს „ინტექსი“ I.D.: 211349753
ვაჟა ფშაველას გამზ. №16
0160 თბილისი, საქართველო

ქ.თბილისში, სადგურ ლილოს მიმდებარედ (ნაკვ. №005/061) შპს „სოკარ ჯორჯია პეტროლეუმი“-ს 1100 მ ^{3} ტევადობის გათხევადებული ნახშირწყალბადიანი აირის (გნა) საწყობის მშენებლობის პროექტი

(ავტოცისტერნების ამვსები სვეტის ფარდული -- ობიექტი № 7)

არქიტექტურული ნაწილი

თბილისი 2019 წელი

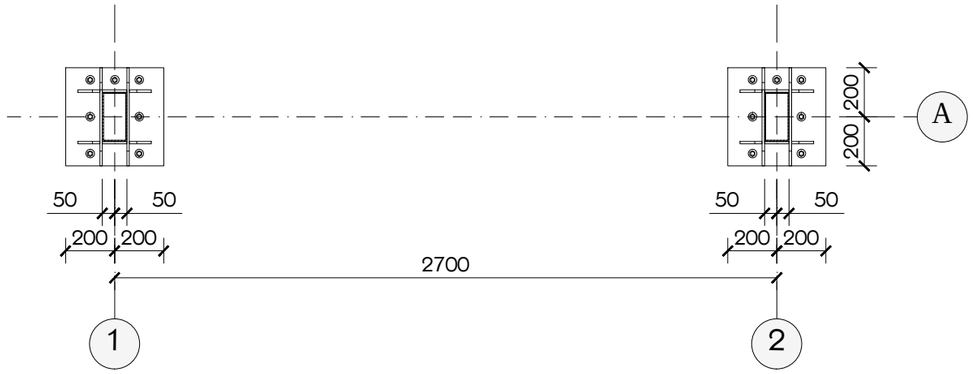

01 გეგმა -0.15 ნიშნულზე
მასშტაბი 1:25

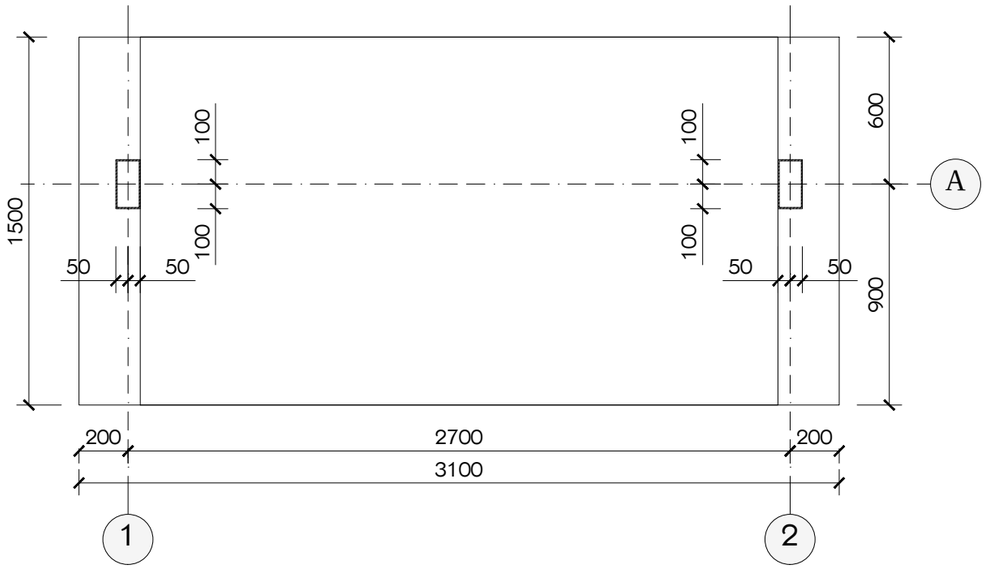

02 გეგმა ±0.00 ნიშნულზე
მასშტაბი 1:25

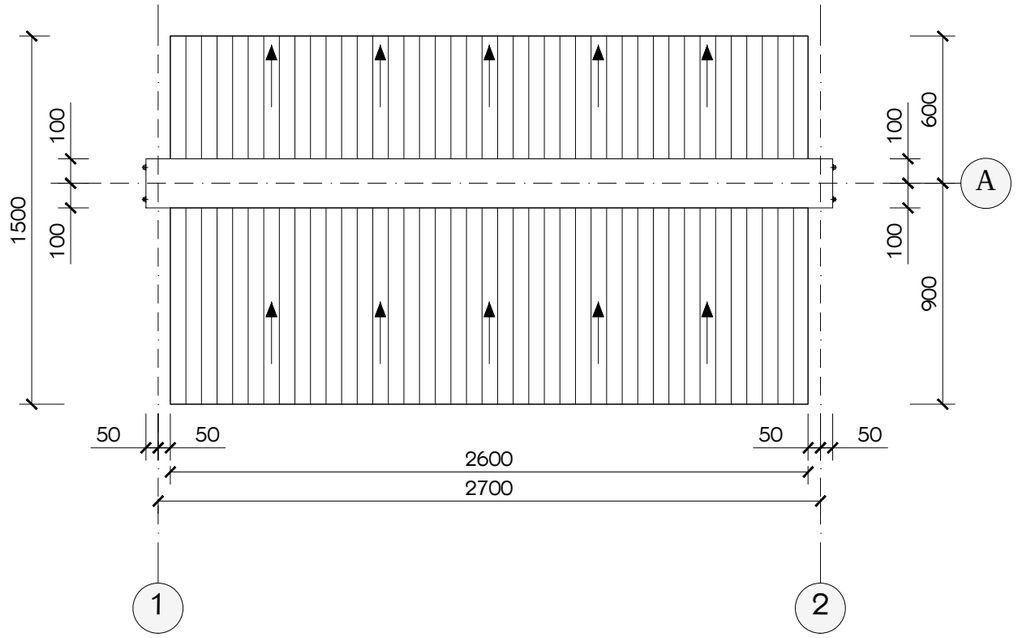

03 გადახურვის გეგმა
მასშტაბი 1:25

დამგეგმარებელი:
შპს „ინტექსი" ს/ს.: 211349753
ვაჟა ფშაველას გამზ. №16
0160 თბილისი, საქართველო

№7. ავტოცისტერნების
ამვსები სვეტის ფარდული

დამკვეთი: შპს „სოკარ ჯორჯია
პეტროლეუმი"
ID ნომერი: 202352514

ობიექტი:
ნავთობპროდუქტების საწყობი
მის.:
ქ.სამტრედია, ქუჩა ბახტაძე, ჩიხი I , №23

№	თარიღი	
1		
2		
3		
4		
5		
6		

გამოცემა: 09. 2019 წ.

პროექტის №

DWG FILE: SAMTREDIA SOCAR OIL TERMINAL

შეასრულა: ზ. ნადირაძე

შეამოწმა: თ. გოცირიძე

საავტორო უფლებები: INTEX ltd.

ნზხაზი:
გეგმა - 0.15 ნიშნულზე;
გეგმა ±0.00 ნიშნულზე;
გადახურვის გეგმა.

A-101

A3

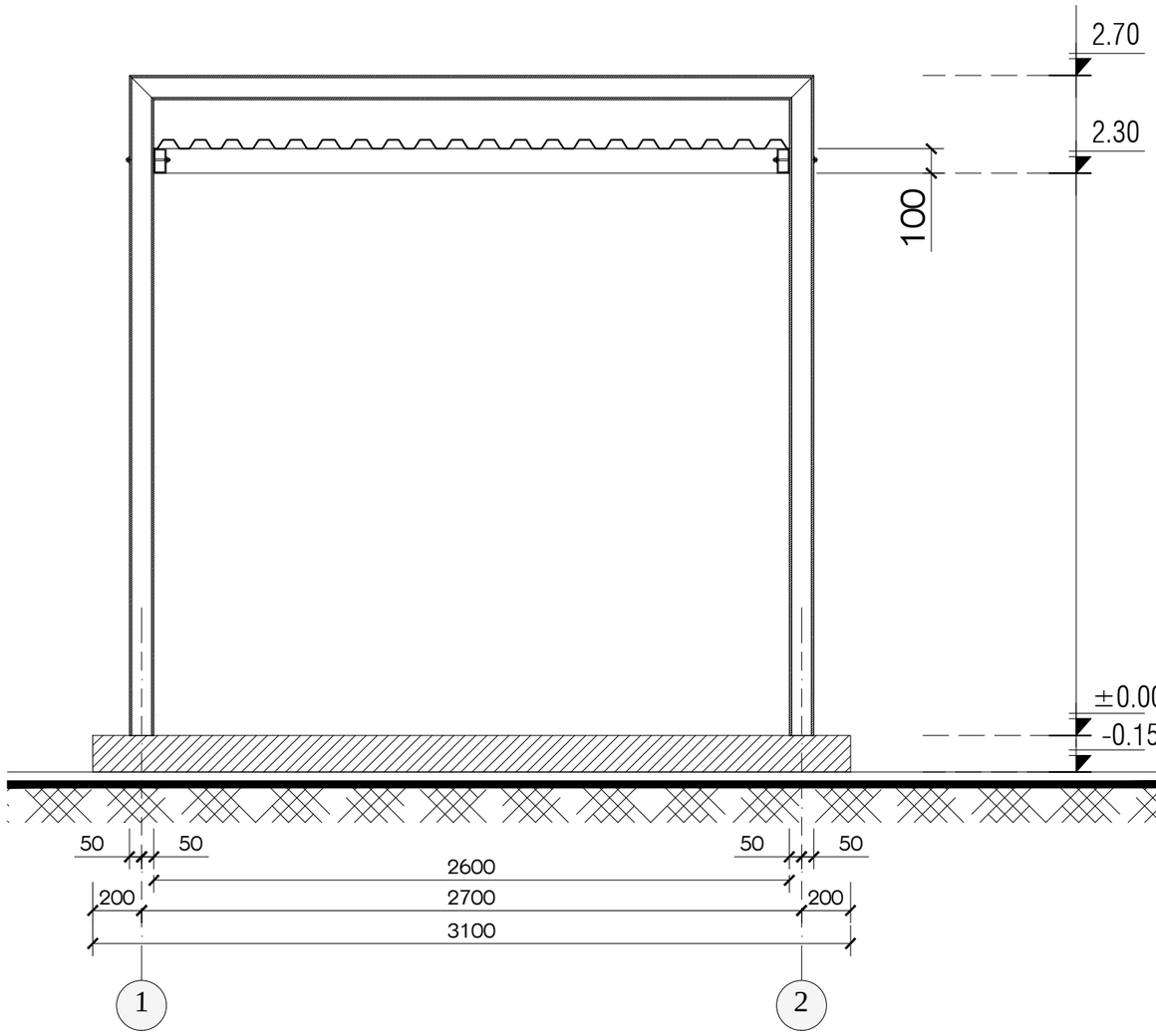

01 ჭრილი 1-1
მასშტაბი 1:25

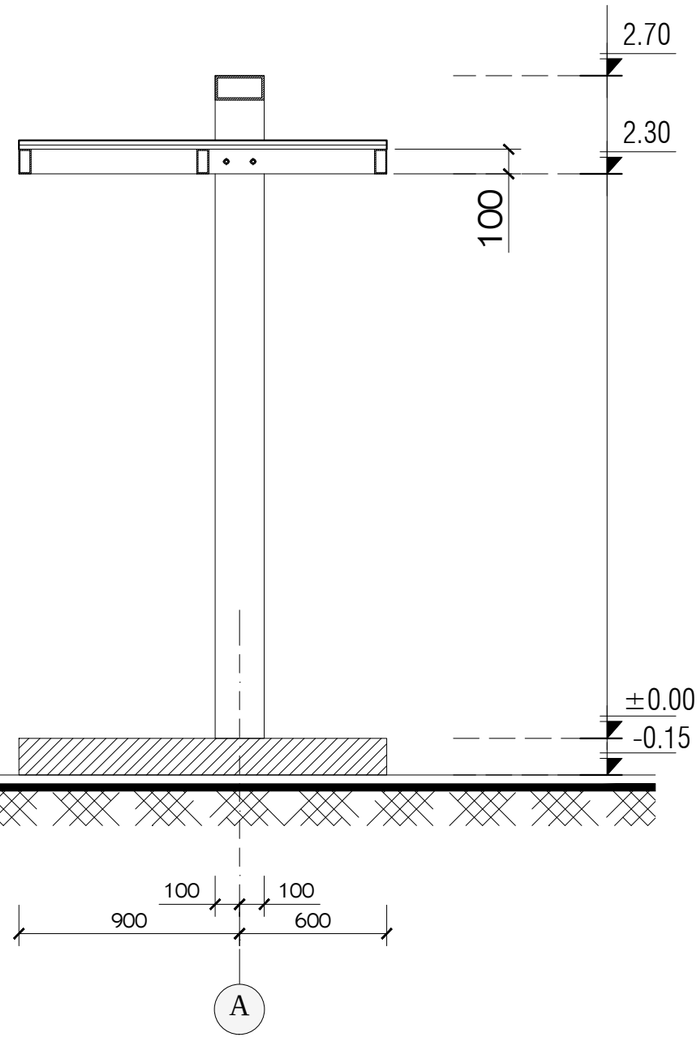

02 ჭრილი 2-2
მასშტაბი 1:25

INTEX ULTIMATE DESIGN
დამგეგმარებელი:
შპს „ინტექსი" ს/ს.: 211349753
ვაჟა ფშაველას გამზ. №16
0160 თბილისი, საქართველო

№7. ავტოცისტერნების ამვსები სვეტის ფარდული

დამკვეთი: შპს „სოკარ ჯორჯია პეტროლეუმი"
ID ნომერი: 202352514

ობიექტი:
ნავთობპროდუქტების საწყობი
მის.:
ქ.სამტრედია, ქუჩა ბახტაძე, ჩიხი I , №23

№	თარიღი	
1		
2		
3		
4		
5		
6		

გამოცემა: 09. 2019 წ.

პროექტის №
DWG FILE: SAMTREDIA SOCAR OIL TERMINAL

შეასრულა: ზ. ნადირაძე
შეამოწმა: თ. გოცირიძე

საავტორო უფლებები: INTEX ltd.

ნახაზი:
ჭრილი 1-1 ;
ჭრილი 2-2.

A-301

A3

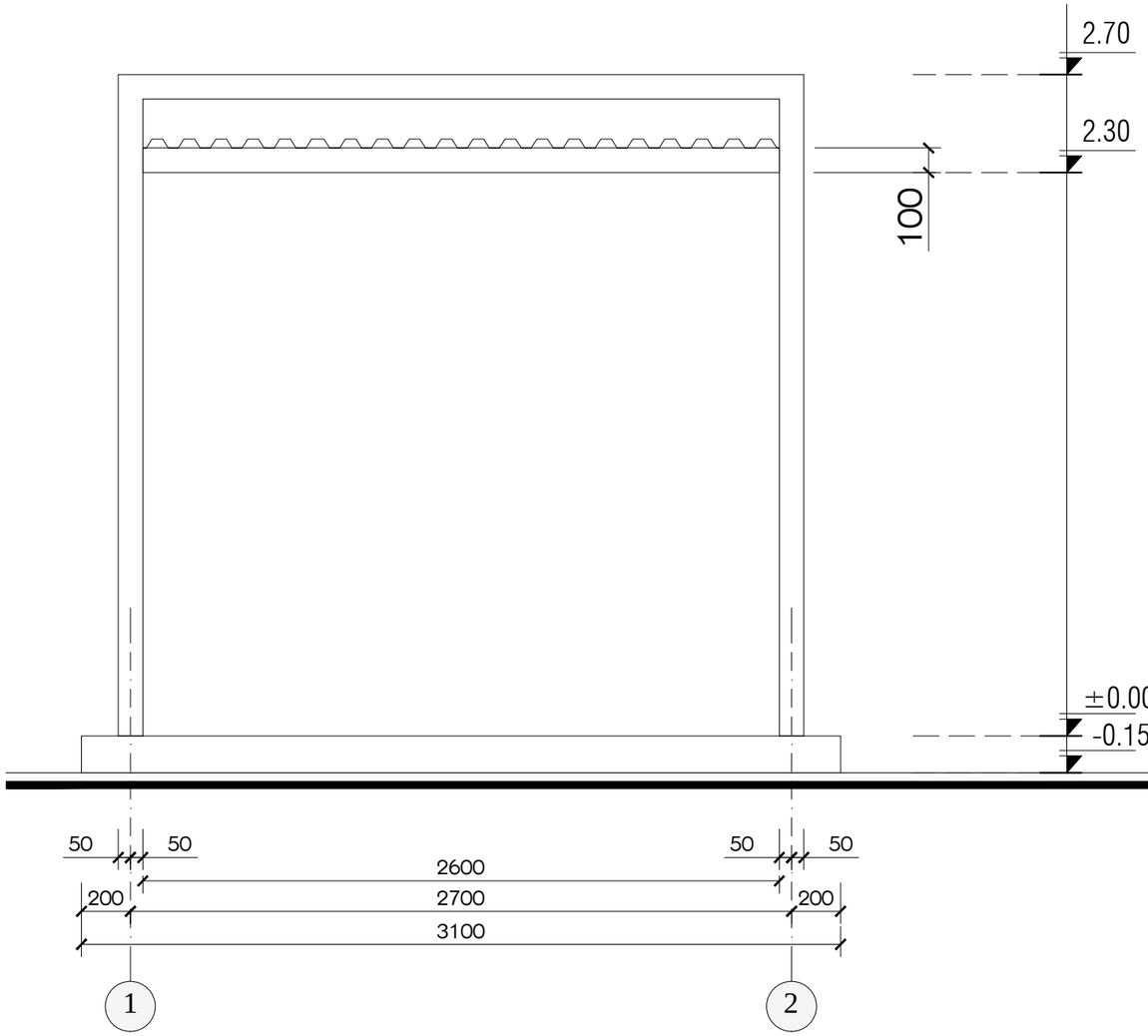

01 ფასადი 1-2 ღერძებში
მასშტაბი 1:25

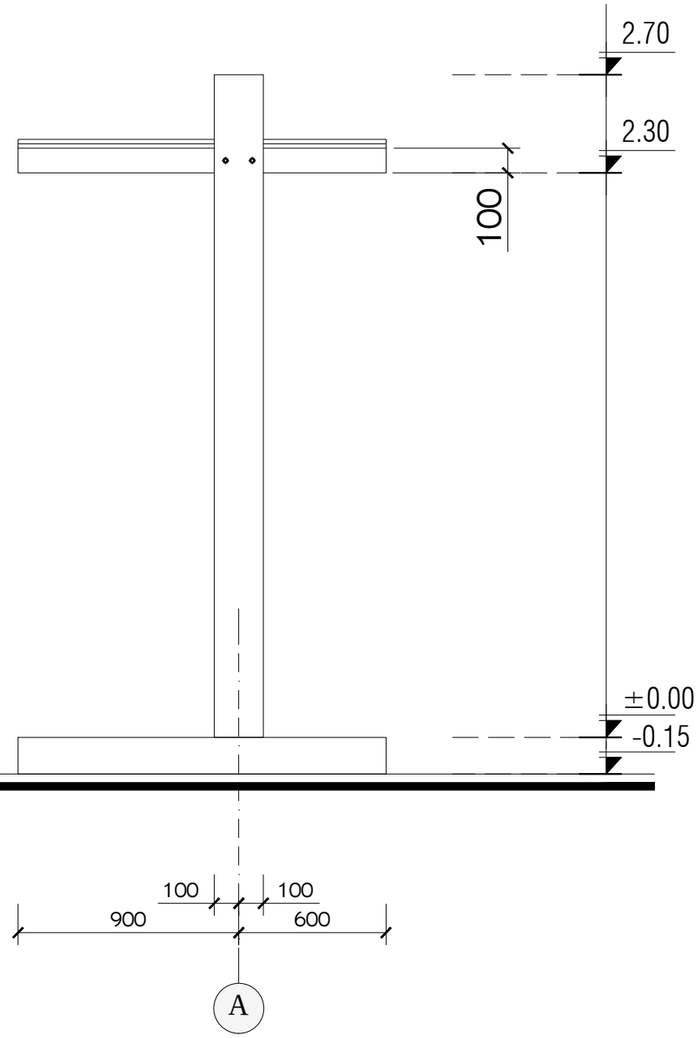

02 ფასადი A ღერძის გასწვრივ
მასშტაბი 1:25

INTEX ULTIMATE DESIGN
დამგეგმარებელი:
შპს „ინტექსი" ს/ს.: 211349753
ვაჟა ფშაველას გამზ. №16
0160 თბილისი, საქართველო

№7. ავტოცისტერნების
ამვსები სვეტის ფარდული

დამკვეთი: შპს „სოკარ ჯორჯია
პეტროლეუმი"
ID ნომერი: 202352514

ობიექტი:
ნავთობპროდუქტების საწყობი
მის.:
ქ.სამტრედია, ქუჩა ბახტაძე, ჩიხი I , №23

№	თარიღი	
1		
2		
3		
4		
5		
6		

გამოცემა: 09. 2019 წ.

პროექტის №

DWG FILE: SAMTREDIA SOCAR OIL TERMINAL

შეასრულა: ზ. ნადირაძე
შეამოწმა: თ. გოცირიძე

საავტორო უფლებები: INTEX ltd.

ნახაზი:
ფასადი 1-2 ღერძებში;
ფასადი A ღერძის გასწვრივ.

A-301

A3